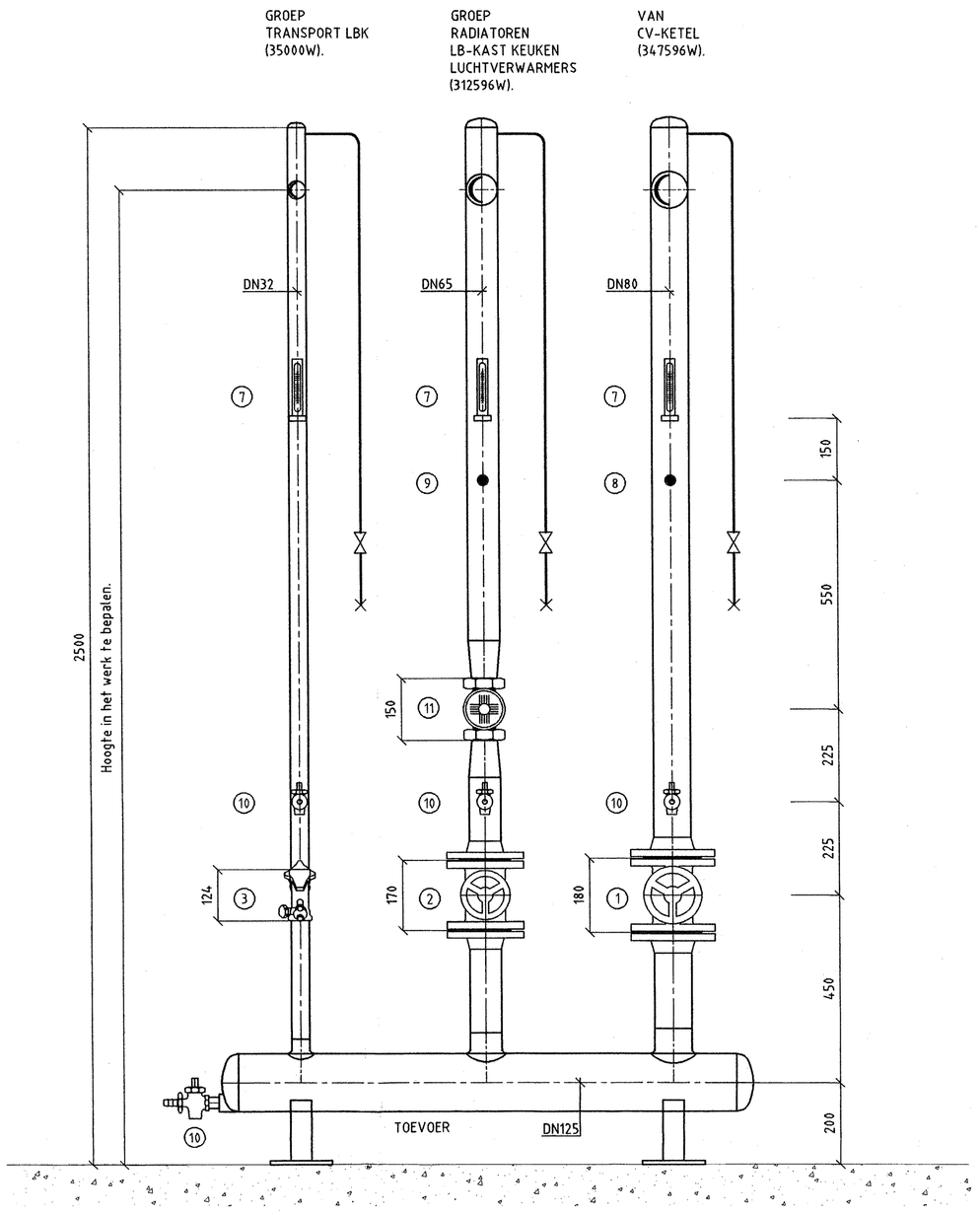

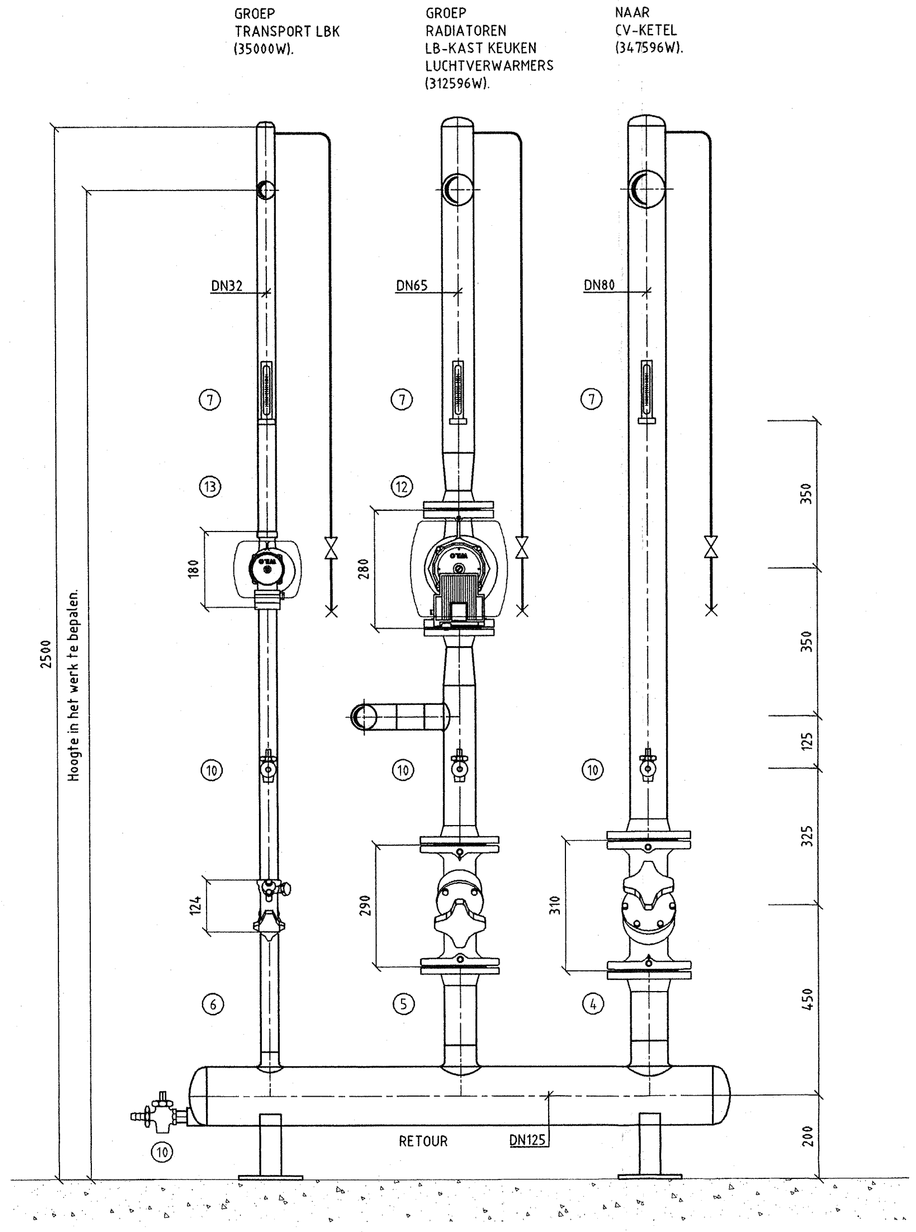

DOORSNEDE A-A

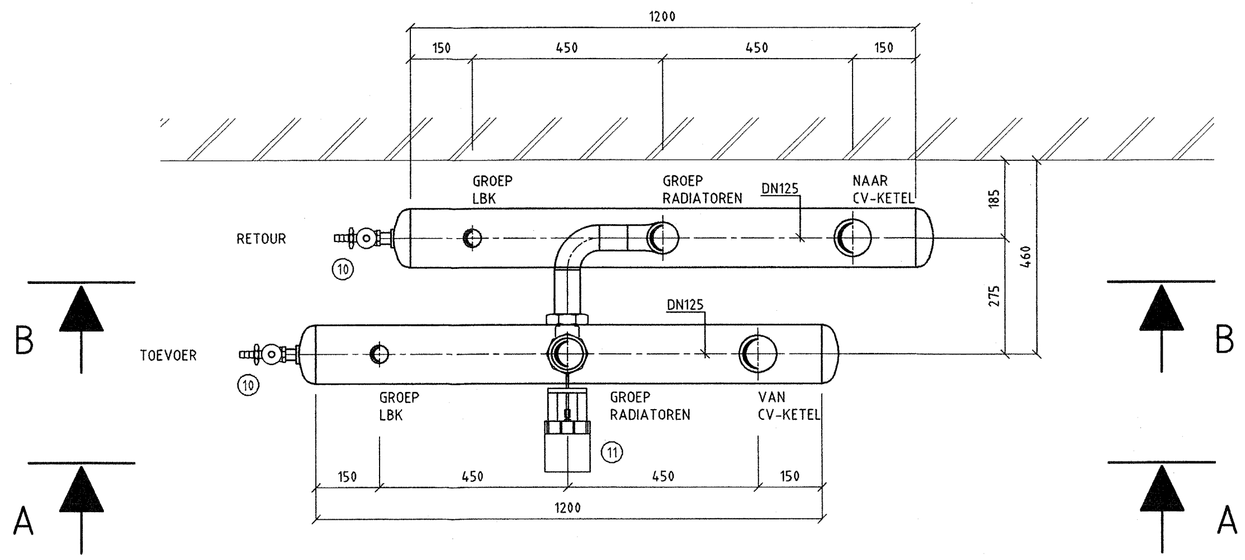

DOORSNEDE B-B

Appendages:

Pos.nr.	Benaming	Fabrikaat	Type	Aantal	Aansluiting	Opmerking
1	Afsluiter	Econosto	CN132	-	DN80	PN16
2	Afsluiter	Econosto	CN132	-	DN65	PN16
3	Afsluiter	T&A	STS 32	-	DN32	-
4	Inregelafsluiter	T&A	STAF-80	-	DN80	PN16
5	Inregelafsluiter	T&A	STAF-65	-	DN65	PN16
6	Inregelafsluiter	T&A	STAD-32	-	DN32	-
7	Thermometer	Econosto	Fig. 1652	-	-	Meetber. 0°C/+120°C
8	Temperatuuropn.	Johnson Controls	TS-9101-8214	-	-	Meetber. 0°C/+100°C
	Dompelbuis	Johnson Controls	TS-9100-8911	-	-	Diam. =½", L=120mm.
9	Temperatuuropn.	Johnson Controls	TS-9101-8214	-	-	Meetber. 0°C/+100°C
	Dompelbuis	Johnson Controls	TS-9100-8911	-	-	Diam. =½", L=120mm.
10	Vul-/aftapkraan	Econosto	Fig. 450	-	½"	-
11	Drieweg-regelafsl.	Johnson Controls	VG7802ST	-	DN50	-
	Servomotor	Johnson Controls	VA-7202-1001+M	-	-	Aansluitsp. 24V, 50Hz.
12	Circulatiepomp	Wilo	TOP-E 50/1-7	-	DN50	Aansluitsp. 230V
13	Circulatiepomp	Wilo	TOP-S 30/7	-	DN32	Aansluitsp. 230V
14	-	-	-	-	-	-
15	-	-	-	-	-	-
16	-	-	-	-	-	-
17	-	-	-	-	-	-
18	-	-	-	-	-	-
19	-	-	-	-	-	-

BUREAU
DE LINDEN
Bureau van der Linden
Postbus 1
06 FEB. 2004
INGEKOMEN

REVISIE FEBRUARI 2003

OPDRACHTGEVER:	BOUWBEDRIJF VAN DER LINDEN BV
CONSTRUCTEUR:	RAADGEVEND INGENIEURSBUREAU HEIJM DE HEER BV
ARCHITEKT:	GAJ ARCHITECTEN
ADVISEUR:	VALSTAR SIMONIS RAADGEVENDE INGENIEURS

L		
K		
J		
I		
H		
G		
F		
E		
D		
C		
B		
A		
	Gewijzigd	Getekend

Filename : 211.dwg
Xref :
Bouwk.tek. :

Projectnaam:
Oosterlichtcollege te Vianen

Omschrijving:
CV-Verdeler

Datum: 11-02-2003
Get.: AvdV
Gez.:
Schaal: 1:10
Projekt nr.: 12292
Status: REVISIE
Formaat: A1
Tekening nr: W12

OOSTENDORP
INSTALLATIETECHNIEK BV
TIEL telefoon (0344) 67 07 07 fax (0344) 614460
E-mail: Installatietechniek@oostendorp.nl

Auteursrechten voorbehouden volgens de wet

Versie 2 d.d. 25/09/2000